# ПАСПОРТ

Изготовитель FAR Rubinetterie S.p.A., Италия, Via Morena, 20-28024 COZZANO (NO)
-Tel. (0322) 94722-956450 Telefax (0322) 955332

---

## ТЕРМОСТАТИЧЕСКАЯ ГОЛОВКА С ДИСТАНЦИОННЫМ ДАТЧИКОМ

## АРТ. 1810

### 1. Назначение

Термостатическая головка предназначена для управления терморегулирующим вентилем, изменяющим расход теплоносителя через нагревательный прибор. В качестве датчика температуры содержат жидкость с высоким коэффициентом теплового расширения. Датчик установленный в головке или расположенный отдельно регистрирует комнатную температуру и активирует, благодаря изменению внутреннего давления наполняющей его жидкости, открытие или закрытие вентиля, для того чтобы достичь требуемой комнатной температуры, установленной на термостатической головке.

Код 1810

### 2. Установка

Датчик, должен находится на расстоянии не более 2х метров от теплоносителя. Устанавливается как правило на высоте 50см от пола, чтобы находиться в холодном и теплом потоке воздуха. Правильную работоспособность обеспечивает его расположение на открытым пространстве, без каких либо барьеров, на пути движения воздуха в помещении. Так же, данный термостат подходит для теплоносителей расположенных в углублениях, скрытых в декоративных шкафах или за плотными шторами, где свободная циркуляция воздуха невозможна.

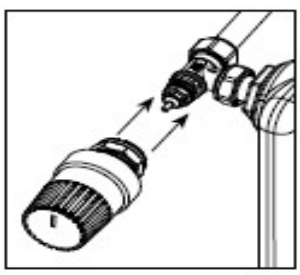

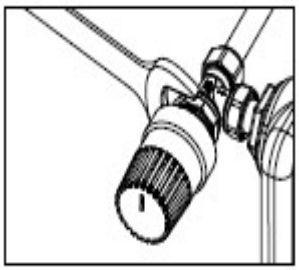

Чтобы установить нужную температуру, вращать головку по часовой стрелке для уменьшения температуры, и против часовой стрелки для ее увеличения.

На нижней части головки находится отметка, которая поможет ориентироваться при выставлении требуемой температуры.

Шкала установок температуру на термоголовке FAR

| * | 1 | 2 | 3 | 4 | 5 |
|---|---|---|---|---|---|
| 7°C | 12°C | 16°C | 20°C | 24°C | 28°C |

**3. Технические характеристики**:

- Максимальный перепад давления 1 бар
- Справочная точка 3=20°C
- Максимальная комнатная температура 50°C
- Диапазон регулировки температуры 7 - 28°C
- Антизаморозка 7 °C
- Гистерезис 0,35 К
- Временная постоянная со встроенным датчиком 23 мин
- Термостатическая головка со встроенным жидкостным датчиком
- Диапазон температурного регулирования 0° ÷ 28° C
- Регулируемые позиции от 1 до 5
- Длина капиллярной трубки 2 м

**4. Размеры**

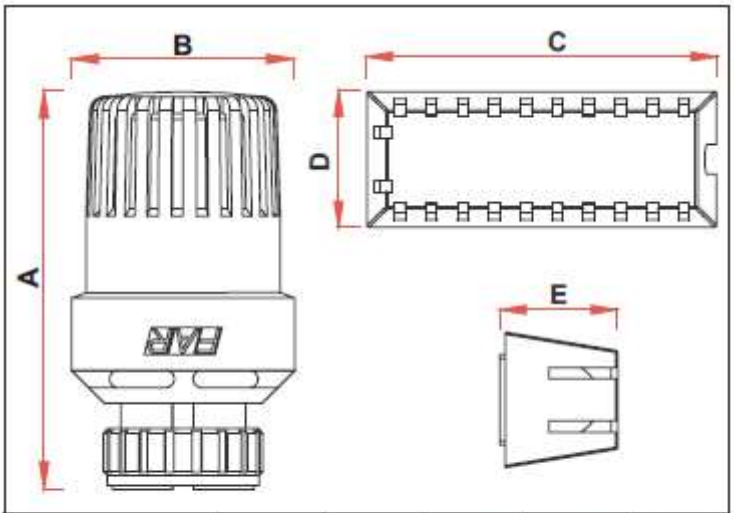


| CODE | A | B | C | D | E |
|---|---|---|---|---|---|
| 1810 | 98 | 55 | 85 | 33 | 27 |

## 5. Транспортировка и хранение

1. Изделия транспортируются любым видом транспорта в картонной упаковке в соответствии с правилами, действующими на транспорте данного вида.
2. Изделия должны храниться в упакованном виде в закрытом помещении.
3. При хранении, монтаже и эксплуатации необходимо оберегать изделия от механических повреждений (ударов и т.п.)

## 6. Сертификация

Соответствие продукции подтверждено в форме принятия декларации о соответствии требованиям Технического регламента Таможенного союза «О безопасности машин и оборудования».

**Международный сертификат UNI EN ISO 9001**
Подтверждает соответствие производственного процесса современным требованиям к его качественному обеспечению.

Изготовитель FAR Rubinetterie S.p.A., дает 5-ти летнюю гарантию на работу данного товара при условии соблюдения требований изложенных в гарантийном талоне.

Руководство по эксплуатации и гарантийный талон получил:

_____ _____

Подпись покупателя Расшифровка подписи

«____» _____20___ г

Дата продажи «____» _____20___ г.

МП _____ _____

Подпись продавца Расшифровка подписи

«____» _____20___ г.